平面図

S=1:800

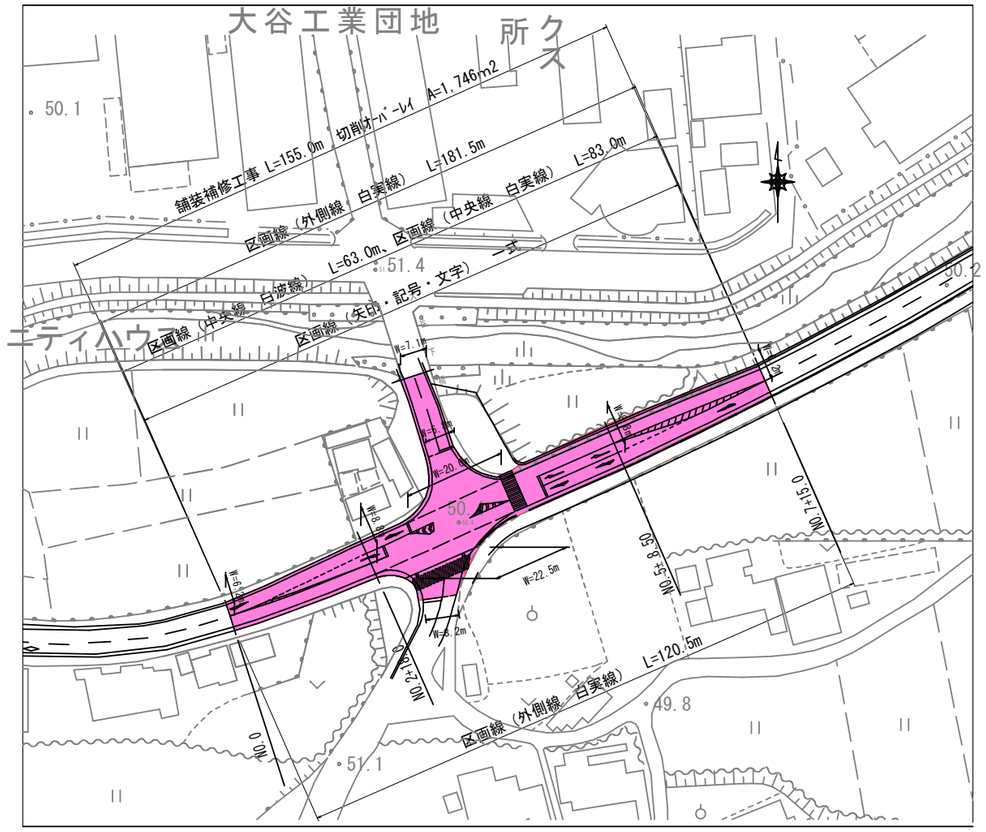

舗装展開図

V=1:200
H=1:500

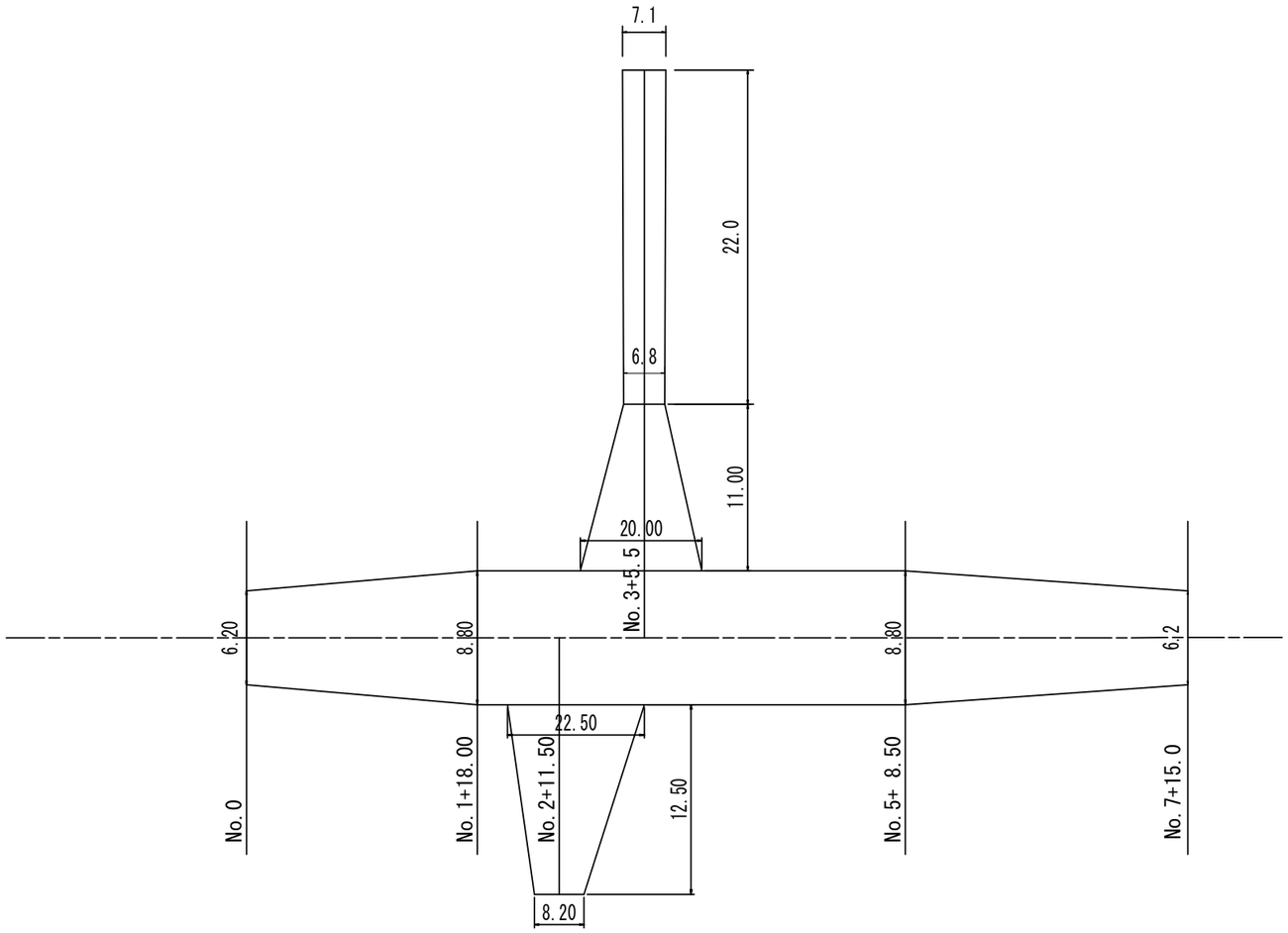

標準横断面図

S=1:100

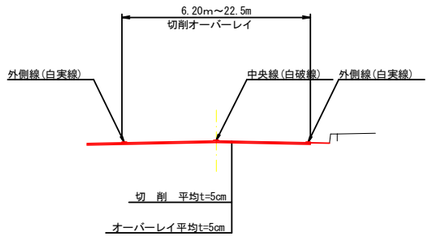

舗装構成

S=1:10

切削オーバーレイ

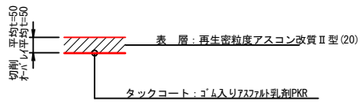

工事場所	岡山市 北区 御津高津 地内		
工事名	県道高梁御津線舗装補修工事		
図面名	平面図・標準横断面図・構造図・展開図		
縮尺	図示	図面番号	1/1
事業者名	北区役所御津支所産業建設課		