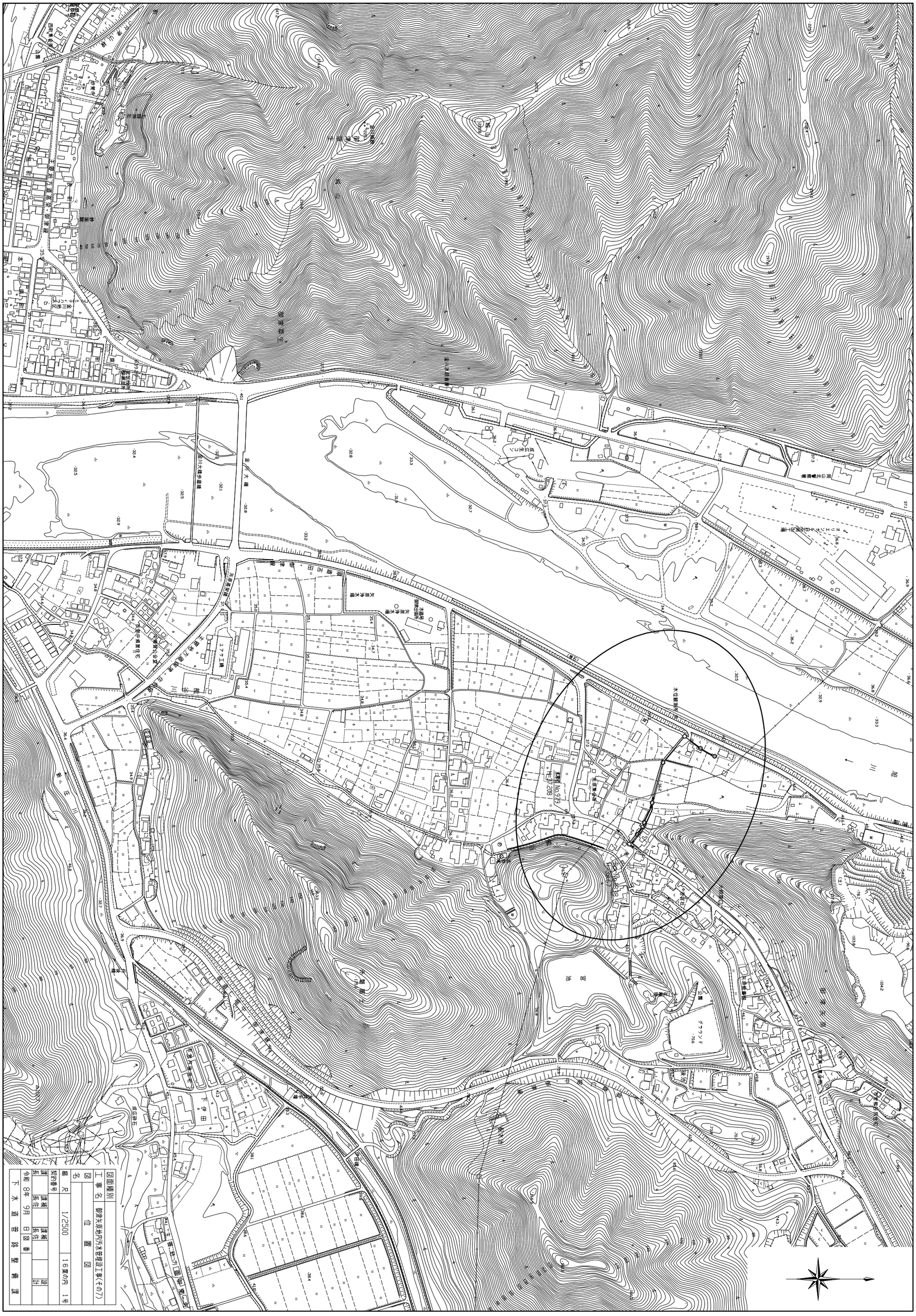

図面種別
工事名 御津矢原地内汚水管埋設工事(その7)
図名 位置図
縮尺 1/2500 16葉の内 1号
契約番号
課長 課長補佐 課長補佐 設計
令和 8年 9月 日 図番
下水道管路整備課

位　置　図　S=1:5,000



1-1	1-2	2-1	2-2	3-1	3-2	4-1	4-2

図面種別					
工事名	御津矢原地内汚水管埋設工事(その7)				
図名	平面図（1/3）				
縮尺	1/250		16票の内	2号	
契約番号					
課長	課長補佐	課長補佐		設計	
令和 8年 9月 日	図番				
下水道管路整備課					

位　置　図　S=1:5,000



⑤

図面種別							
工事名	御津矢原地内汚水管埋設工事(その7)						
図名	平面図（2/3）						
縮尺	1/250			16裏の内	3号		
契約番号							
課長		課長補佐		課長補佐		設計	
令和 8年 9月 日				図番			
下水道管路整備課							

位　置　図　S=1:5,000

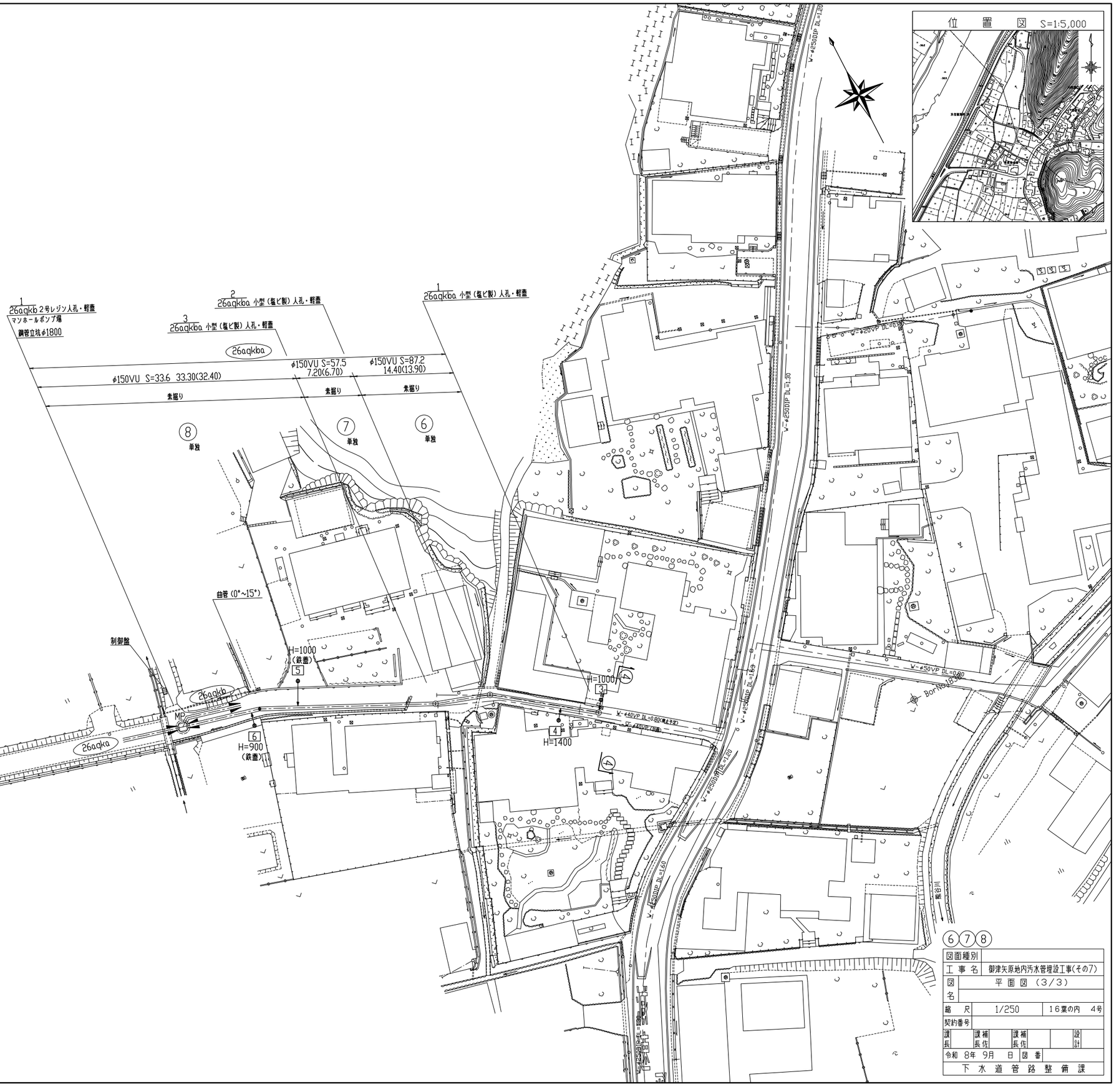
1
26aqkb 2号レジソン人孔・軽蓋
マンホールポンプ場
鋼管立坑φ1800
2
26aqkba 小型（塩ビ製）人孔・軽蓋
3
26aqkba 小型（塩ビ製）人孔・軽蓋
1
26aqkba 小型（塩ビ製）人孔・軽蓋
26aqkba
φ150VU S=33.6 33.30(32.40)
φ150VU S=57.5 7.20(6.70)
φ150VU S=87.2 14.40(13.90)
素掘り
素掘り
素掘り
8 単独
7 単独
6 単独
曲管（0°~15°）
制御盤
H=1000 (鉄蓋) 5
H=1000 3
H=900 (鉄蓋) 6
H=1400 4
MP
26aqka
26aqka
V-φ250VP DL=1.20
V-φ250VP DL=1.30
V-φ250VP DL=1.60
V-φ250VP DL=1.60
V-φ250VP DL=1.60

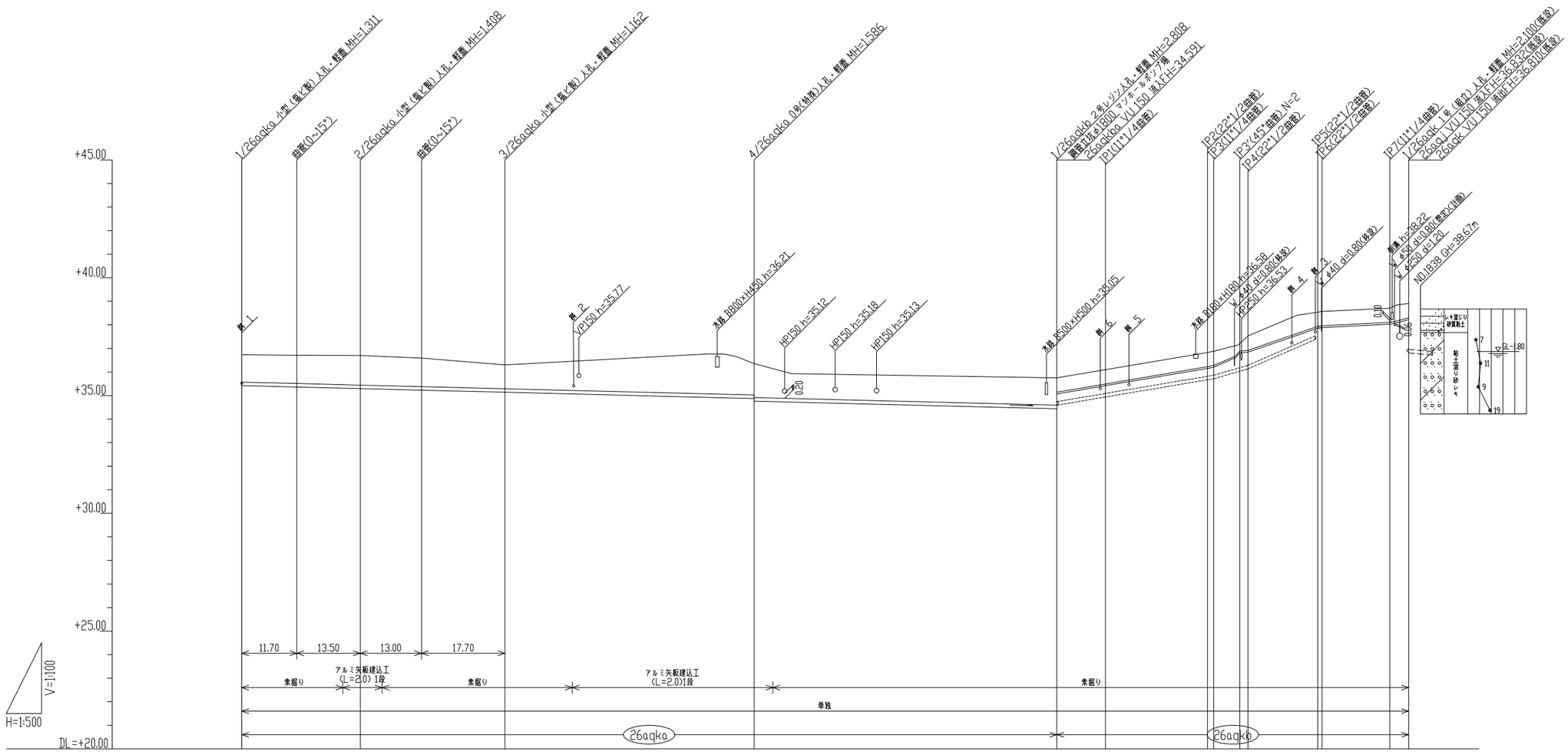
+45.00
+40.00
+35.00
+30.00
+25.00
V=1:100
H=1:500
DL=+20.00
1/26aqka 小型（真ピ製）人孔・鉄蓋 MH=1.311
世置(0~15°)
2/26aqka 小型（真ピ製）人孔・鉄蓋 MH=1.408
世置(0~15°)
3/26aqka 小型（真ピ製）人孔・鉄蓋 MH=1.162
4/26aqka 0号(特形)人孔・鉄蓋 MH=1.586
1/26aqkb 2号レジン人孔・鉄蓋 MH=2.808
副管φ150 φ1800 マンホールポンプ場
26aqkba VU150 接人 FH=34.591
IP1(11°1/4曲管)
IP2(22°1/2曲管)
IP3(11°1/4曲管)
IP3'(45°曲管) N=2
IP4(22°1/2曲管)
IP5(22°1/2曲管)
IP6(22°1/2曲管)
IP7(11°1/4曲管)
1/26aqk 1号（組立）人孔・鉄蓋 MH=2.100(副管)
26aqkj VU150 接人 FH=35.832(副管)
26aqk VU150 直管 FH=36.810(副管)
No.1
No.2
VP150 h=35.77
水路 B800×H450 h=36.21
HP150 h=35.12
HP150 h=35.18
HP150 h=35.13
水路 B500×H500 h=35.05
No.6
No.5
水路 B(80)×H(80) h=36.58
φ40 θ=90°
HP250 h=36.53
No.4
No.3
φ40 θ=90°(砂巻)
φ40 θ=90°(砂巻)
副管 h=38.22
φ250 θ=90°(副管)
φ250 θ=180°(副管)
φ250 θ=180°(副管)
φ250 θ=180

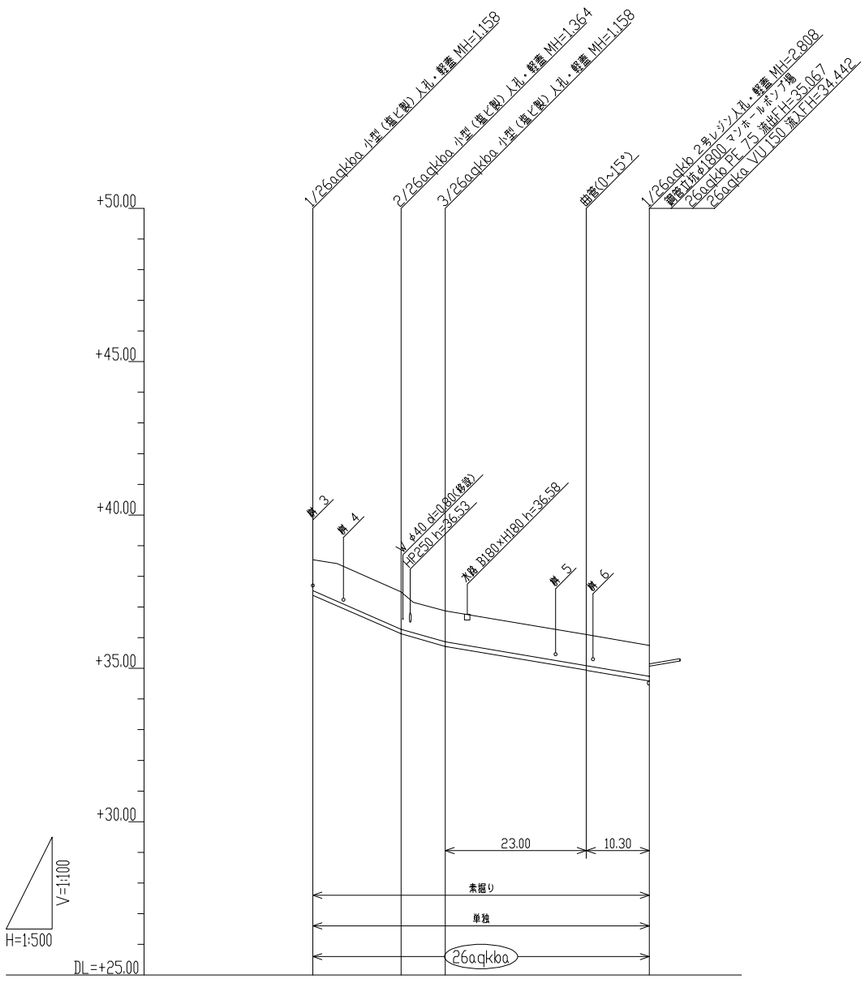

管径(mm)		VU150			
勾配(‰)		87.2	57.5	33.6	
人孔間距離(m)		14.40	7.20	33.30	
管体延長(m)		13.90	6.70	32.40	

地盤高(m)	38.54	37.49	36.87		35.75
土被り(m)	1.00	1.21	1.00		1.00
管底高(m)	37.382	36.126	35.712		34.591
床掘高(m)	37.27	36.02	35.60		34.48
床掘深(m)	1.27	1.47	1.27		1.27
追加距離(m)	0.00	14.40	21.60		54.90
単距離(m)	0.00	14.40	7.20		33.30
仮番号		(6)	(7)	(8)	

(6)(7)(8)

図面種別							
工事名	御津矢原地内汚水管埋設工事(その7)						
図名	縦断面図 (2/2)						
縮尺	1/100 / 1/500	16葉の内 6号					
契約番号							
課長		課長補佐		課長補佐		設計	
令和 8年 9月 日	図番						
下水道管路整備課							

① - ①

GH= 36.70
FH= 35.347

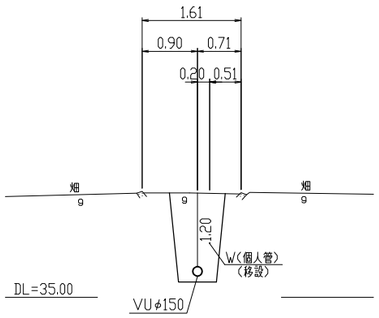

② - ②

GH= 36.54
FH= 34.972

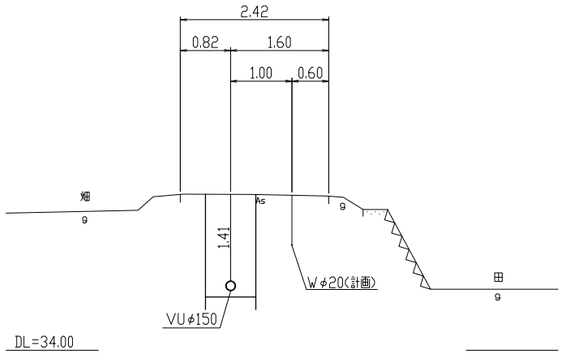

③ - ③

GH= 35.73
FH= 34.524

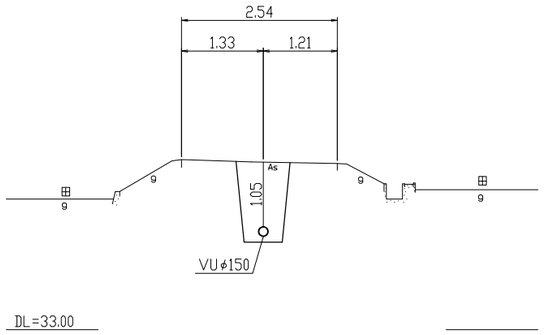

④ - ④

GH= 38.58
FH= 37.897

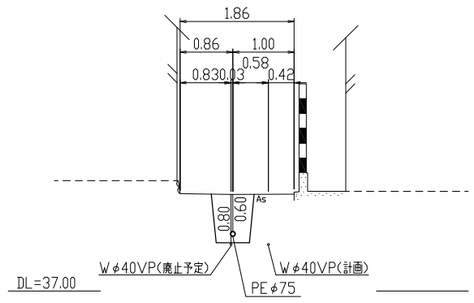

図面種別							
工事名	御津矢原地内汚水管埋設工事(その7)						
図名	横断面図 (1/1)						
縮尺	1/50	16葉の内	7号				
契約番号							
課長		課長補佐		課長補佐		設計	
令和 8年 9月 日		図番					
下水道管路整備課							

1/26aqkb ２号レジン人孔構造図 Ｓ＝１／３０
（立坑内）

平 面 図

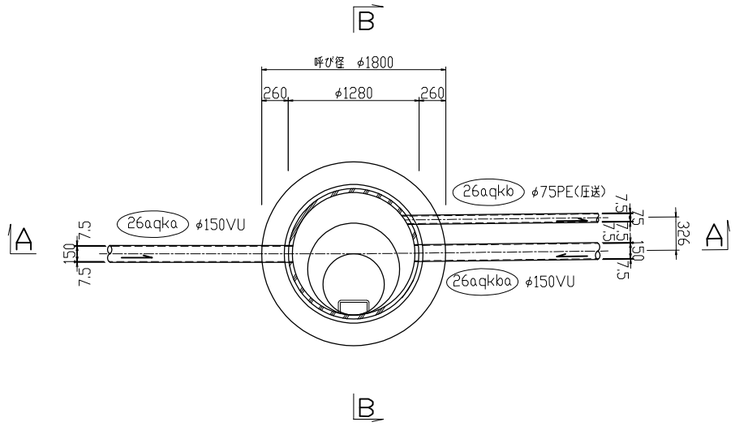

Ａ－Ａ断面

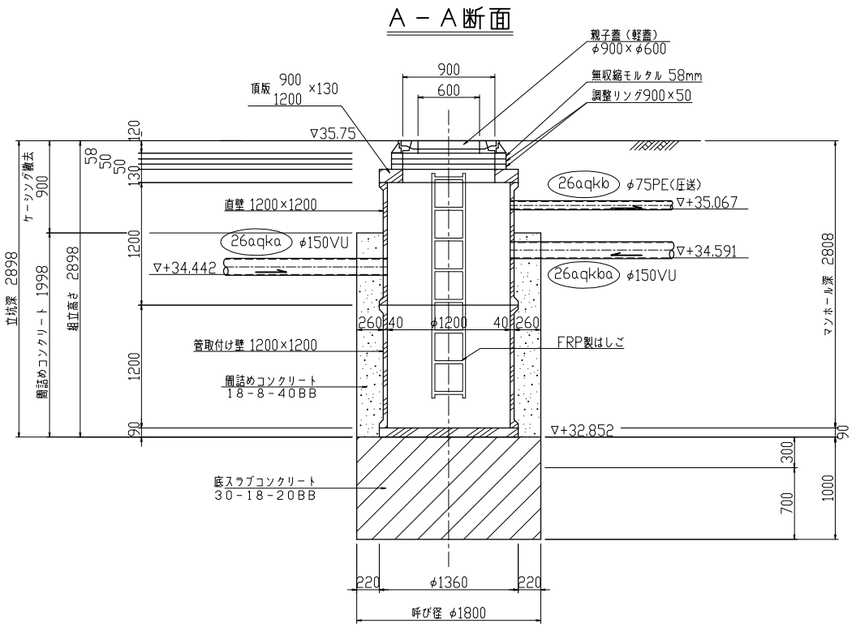

Ｂ－Ｂ断面

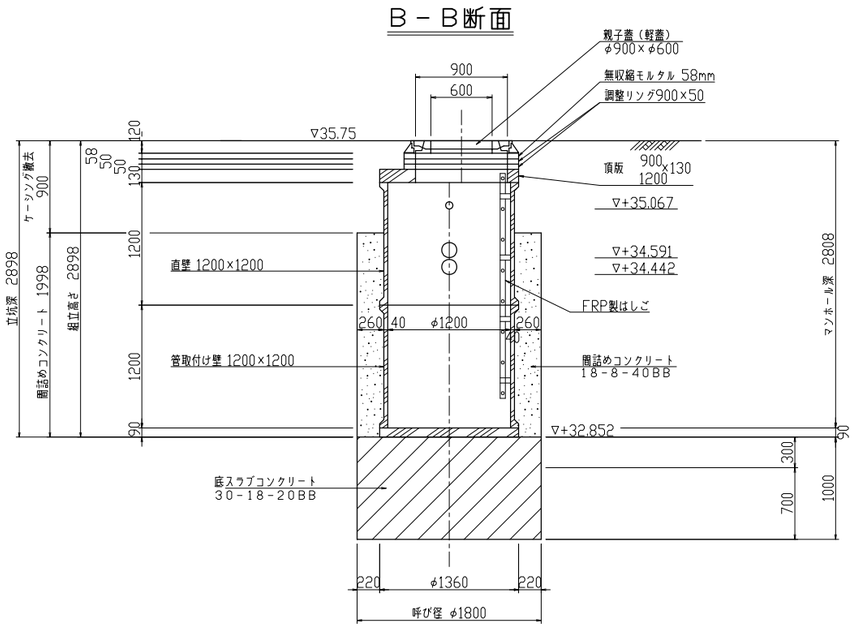

図面種別							
工事名	御津矢原地内汚水管埋設工事(その7)						
図名	1/26aqkb ２号レジン人孔構造図						
縮尺	1/30					16葉の内 8号	
契約番号							
課長		課長補佐		課長補佐		設計	
令和 8年 9月 日					図番		
下水道管路整備課							

鋼管立坑仮設図（φ１８００） Ｓ＝１／５０

平 面 図

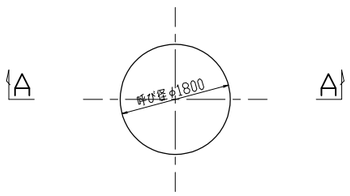

Ａ－Ａ断面図

（掘削完了図）

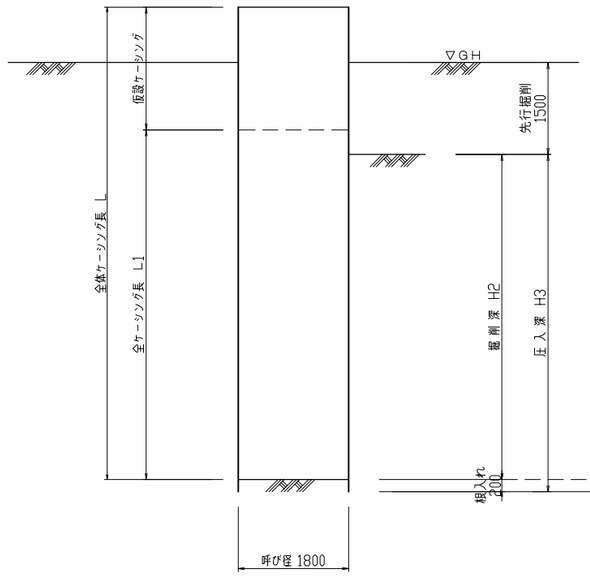

Ｂ－Ｂ断面図

（底スラブコンクリート打設・引抜完了図）

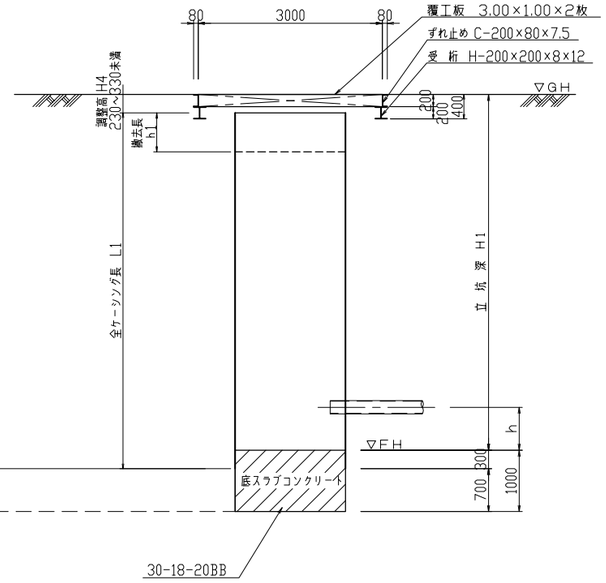

覆工板設置平面図

角型覆工板

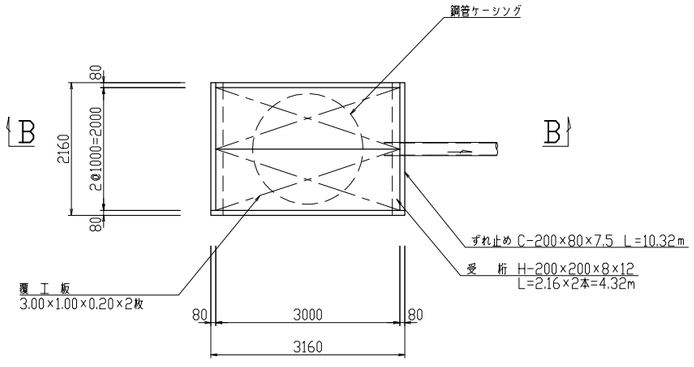

※ ずれ止めと覆工板の間に安全対策を施すこと。

立坑番号	地盤高 GH(m)	管底高 FH1(m)	立坑基面高 FH(m)	管芯～基面 h(m)	立坑深 H1(m)	掘削深 H2(m)	圧入深 H3(m)	調整高 H4(m)	撤去長 h1(m)	埋設ケーシング長 L1(m)	覆工板タイプ	備考
1/26aqkb	35.75	+35.067	+32.852	2.253	2.898	2.398	2.598	0.298	0.602	2.900	角型	VUφ150 PEφ75(圧送) 鋼管立坑

図面種別	
工事名	御津矢原地内汚水管埋設工事(その7)
図名	鋼管立坑仮設図（φ１８００）
縮尺	1/50
	１６葉の内 ９号
契約番号	
課長 / 課長補佐 / 課長補佐 / 設計	
令和 8年 9月 日	図番
下水道管路整備課	

圧 送 管 配 管 図

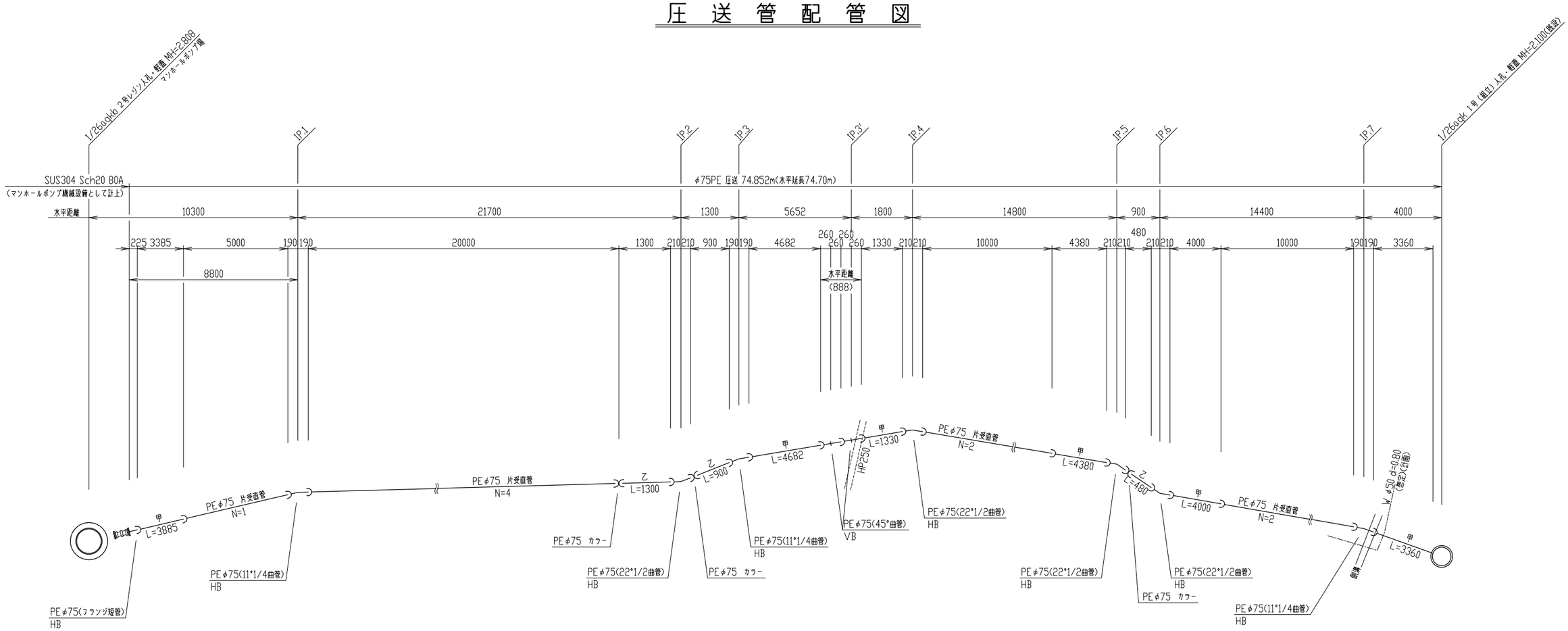

HP250上越し箇所

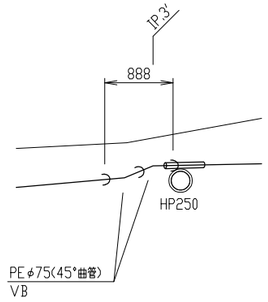

側溝下越し箇所

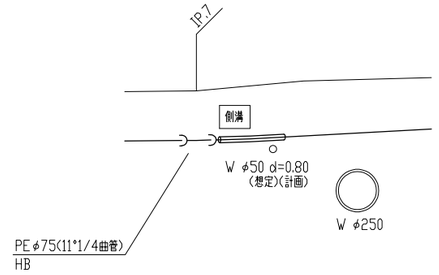

図面種別	
工事名	御津矢原地内汚水管埋設工事(その7)
図名	圧 送 管 配 管 図
縮尺	16葉の内 10号
契約番号	
課長 / 課補佐 / 課補佐 / 設計	
令和 8年 9月 日	図番
下 水 道 管 路 整 備 課	

掘削断面標準図　S＝1／20

アルミ矢板建込工

1段切梁
（1.50<h≦2.00m）

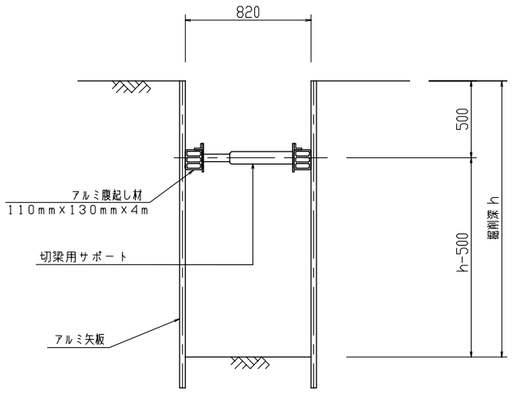

※　根入は20cm以上とする。

素掘
（h≦1.50m）

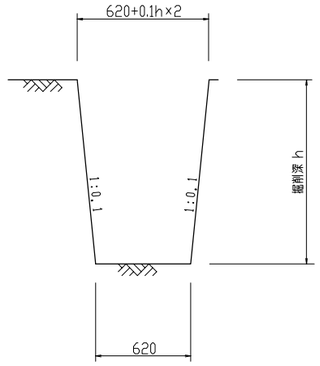

1段切梁

掘削深（h）	矢板型式	矢板長	備考
1.50m<h≦1.80m	ｱﾙﾐ矢板	2.0m	
1.80m<h≦2.00m	ｱﾙﾐ矢板	2.5m	

土留工平面図

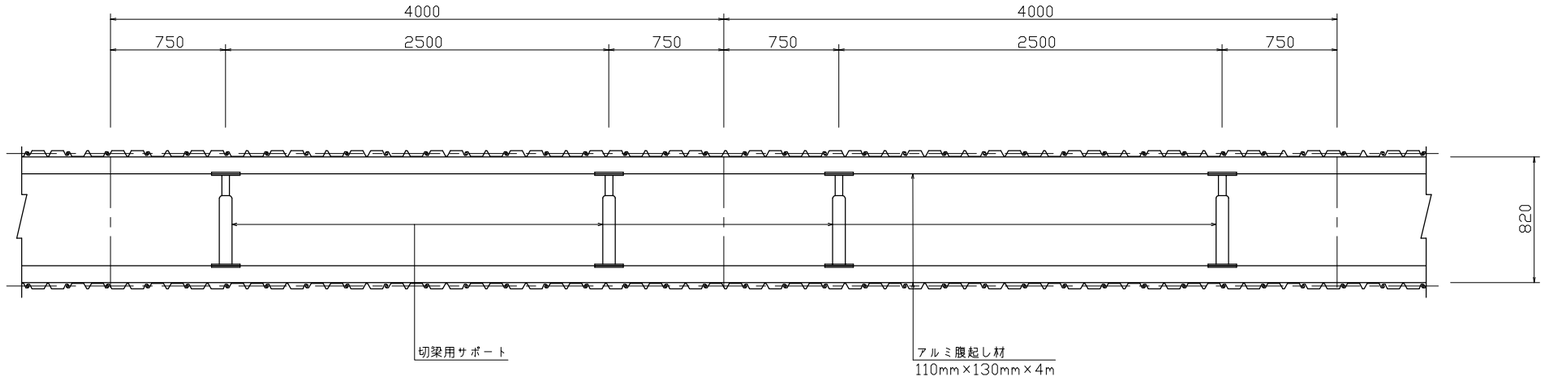

図面種別	
工事名	御津矢原地内汚水管埋設工事(その7)
図名	掘削断面標準図
縮尺	1/20　16葉の内 11号
契約番号	
課長 / 課長補佐 / 課長補佐 / 設計	
令和 8年 9月 日　図番	
下水道管路整備課	

埋戻し工標準図　S＝1／20

矢　板　部
（未　舗　装）

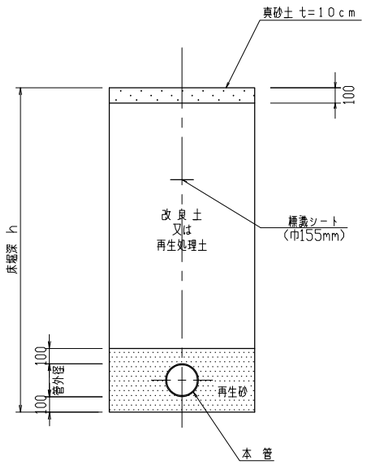

矢　板　部
（打ち換え）

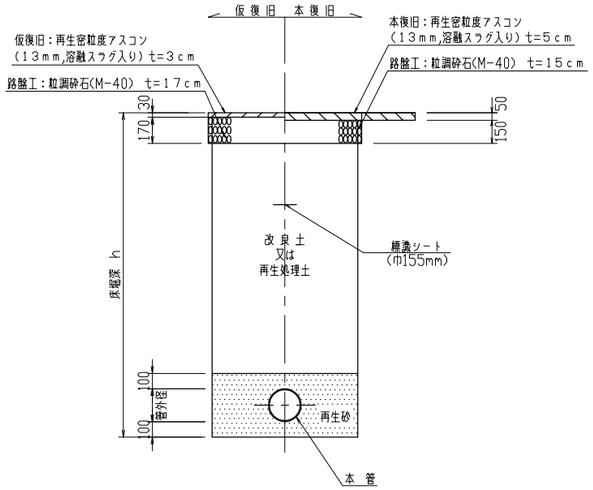

素掘部(φ75)
（打ち換え）

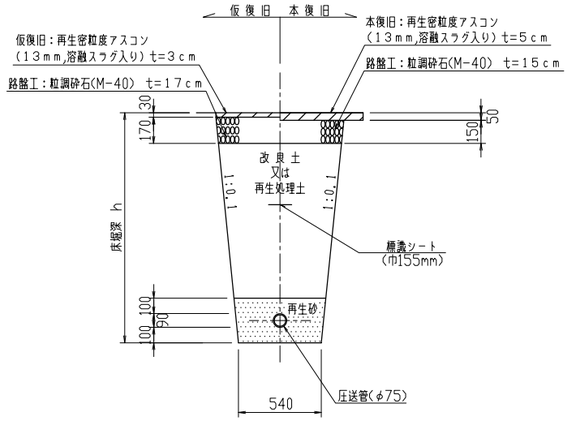

素掘部(２条管)
（打ち換え）

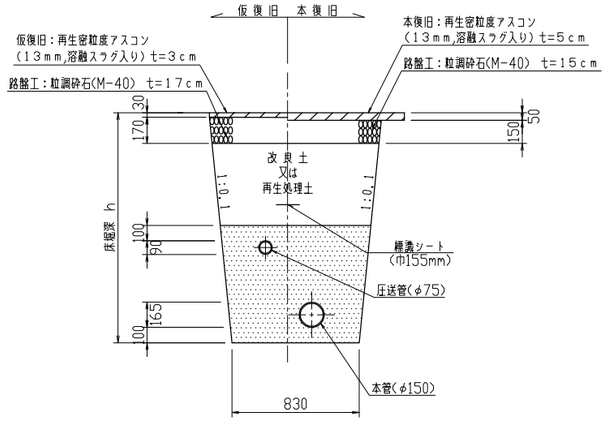

素　掘　部
（未　舗　装）

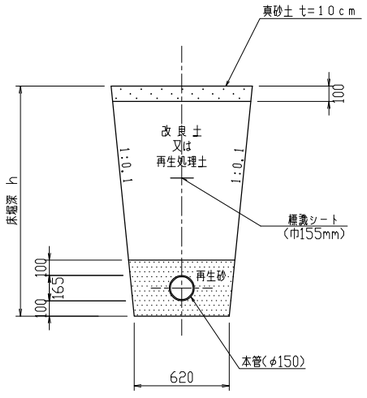

素掘部(φ150)
（打ち換え）

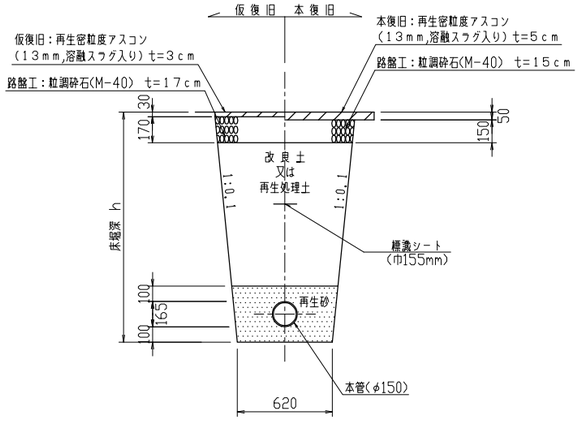

素掘部(２条管)
（打ち換え）

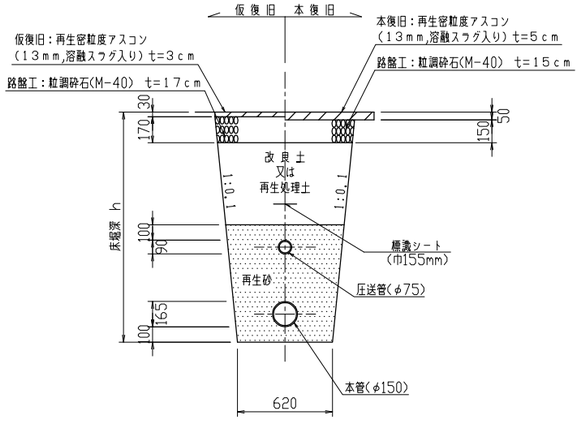

図面種別								
工事名	御津矢原地内汚水管埋設工事(その7)							
図名	埋戻し工標準図							
縮尺	1/20						16葉の内 12号	
契約番号								
課長		課長補佐		課長補佐			設計	
令和 8年 9月 日						図番		
下水道管路整備課								

位　置　図　S=1:5,000



① 基幹

1 単独

凡例

打ちかえ

真砂土(未舗装部)

図面種別							
工事名	御津矢原地内汚水管埋設工事(その7)						
図名	舗装復旧図 (1/2)						
縮尺	1/250	16葉の内 13号					
契約番号							
課長		課長補佐		課長補佐		設計	
令和 8年 9月 日	図番						
下水道管路整備課							

位　置　図　S=1:5,000



図面種別							
工事名	御津矢原地内汚水管埋設工事(その7)						
図名	舗装復旧図 (2/2)						
縮尺	1/250	16葉の内 14号					
契約番号							
課長		課補佐		課補佐		設計	
令和 8年 9月 日	図番						
下水道管路整備課							

位　置　図　S=1:5,000



① 基幹

1 単独

凡　例

- 専門業者作業範囲（内部・外部）※別途発注
- 専門業者作業範囲（外部のみ）※別途発注
- 請負業者作業範囲（外のみ70m2相当）

図面種別								
工事名	御津矢原地内汚水管埋設工事(その7)							
図名	家屋調査図（1/2）							
縮尺	1/250						16葉の内 15号	
契約番号								
課長		課長補佐		課長補佐			設計	
令和 8年 9月 日	図番							
下水道管路整備課								

位　置　図　S=1:5,000

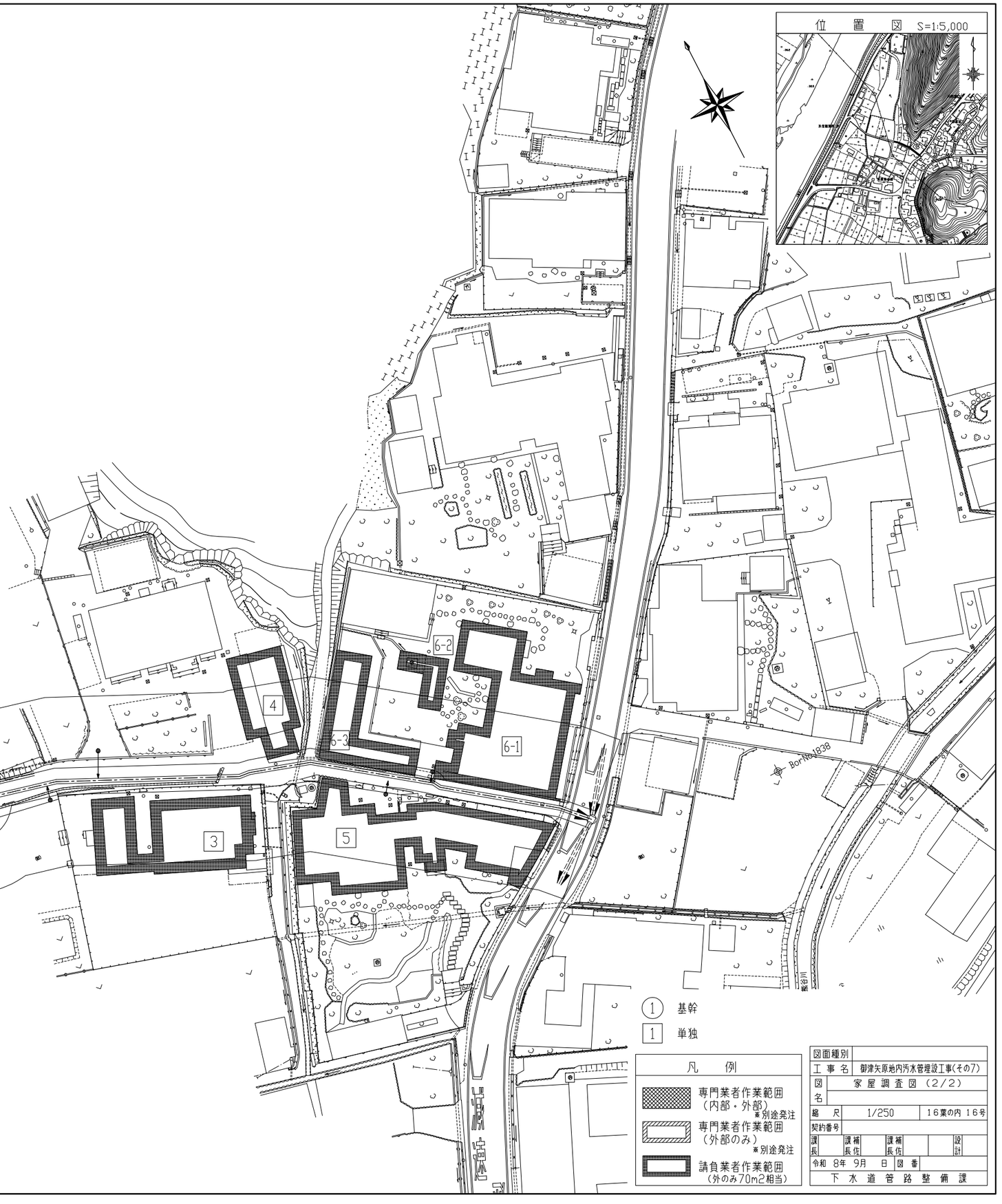

凡　例

- 専門業者作業範囲（内部・外部）※別途発注
- 専門業者作業範囲（外部のみ）※別途発注
- 請負業者作業範囲（外のみ70m2相当）

図面種別							
工事名	御津矢原地内汚水管埋設工事(その7)						
図名	家屋調査図（2/2）						
縮尺	1/250					16葉の内 16号	
契約番号							
課長		課長補佐		課長補佐		設計	
令和 8年 9月 日				図番			
下水道管路整備課							